FR

AMANNGIRRBACH

DNA GENERATION.

ceramill®

THE INHOUSE MOVEMENT®

DNA GENERATION.
FORCE + INTELLIGENCE PROTHÉTIQUE = PERFORMANCE.

Nos fraiseuses sont des produits Amann Girrbach à 100 %, fabriqués exclusivement au siège social de Koblach en Autriche. Avec le développement en interne de tous les composants élémentaires et en particulier des nouvelles unités de commande, nous sommes certains de proposer des unités de fraisage qui ciblent les exigences spécifiques de l'art dentaire et d'en poursuivre le développement. Le profil de précision, vitesse et processus CAM obtenu et répondant en tous points aux propriétés mécaniques des matériaux dentaires a un nom - « Ceramill DNA ».

MATÉRIEL

Puissance et qualité de la conception (entraînement, broche, etc.)

COMMANDE

Technologie de commande développée à 100 % en INTERNE et basée sur un « concept prothétique intelligent »

PROCESSUS

Des stratégies de fraisage hautement performantes grâce à l'intégration optimale du matériel et de la commande

GAIN DE TEMPS

jusqu'à 60 % lors du fraisage et du meulage

ceramill® DNA GENERATION

À CHAQUE OPÉRATION SA FONCTION.

SPECIALIZED

ceramill® mikro

4X

Débuter en toute simplicité ou s'équiper efficacement.

- FRAISER

ceramill® mikro

5X

Un concentré de technologie 5 axes dans un espace réduit.

- FRAISER

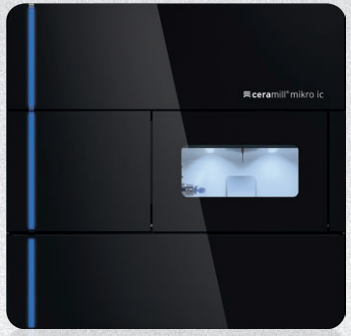

ceramill® mikro ic

4X

Un pack puissant pour un usinage sous irrigation hautement efficace.

- FRAISER*
- MEULER
- SCULPTER

ALL-IN

ceramill® motion 2

5X

Un pour tout – tout en un.

- FRAISER
- MEULER
- SCULPTER

* prochainement

ceramill® DNA GENERATION

DÉBUTER EN TOUTE SIMPLICITÉ OU S'ÉQUIPER EFFICACEMENT.

Ceramill Mikro est une unité de fraisage extrêmement robuste et compacte pour l'usinage à sec sur 4 axes de pièces brutes et de blocs unitaires en oxyde de zirconium, céramiques hybrides ou de matériaux composites fraisables à sec.
Cet appareil est équipé de composants hautement performants qui lui confèrent une grande stabilité, une excellente rentabilité ainsi qu'une précision élevée et limitent parallèlement les coûts d'investissement. Il facilite les débuts de votre laboratoire dans le monde de l'usinage CAD/CAM et en optimise le quotidien en termes d'efficacité et de productivité. Avec la gamme classique, complète et variée d'indications pour le laboratoire, Ceramill Mikro 4X permet de créer plus de valeur ajoutée en interne ; la rentabilité est meilleure et il est possible de réaliser des armatures de qualité sans travail de préparation ou de finition.

_Usinage haute performance grâce aux stratégies de fraisage DNA

_Introduction facile ou équipement efficace grâce à des coûts d'investissement réduits et à un retour sur investissement élevé

_Polyvalence grâce au usinage à sec sur 4 axes de pièces brutes et de blocs en céramique hybride

_Précision et durabilité grâce à l'utilisation de composants de grande qualité et à un concept robuste

USINAGE 4 AXES « INTELLIGENT »

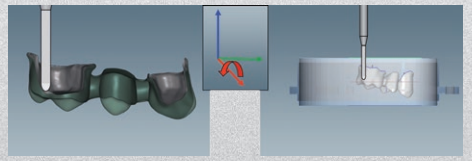

Enclenchement du quatrième axe dans une position au choix

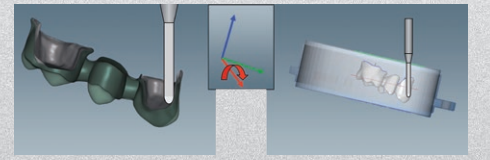

Fraisage de contre-dépouilles possible

ceramill® DNA GENERATION

Broche haute fréquence
extrêmement robuste et précise

6 emplacements d'outils avec
changeur automatique d'outil

Support pour pièce brute
Conversion en quelques manipulations
seulement

Éclairage intérieur pour
le contrôle visuel de l'usinage

**Instrument de mesure de longueur
des outils** avec détection de bris

Capteur de présence pour outils
de fraisage

**Raccord d'aspiration qui protège
l'intérieur des saletés**
Optimal avec Ceramill Airstream, mais
aussi pour l'aspiration centralisée

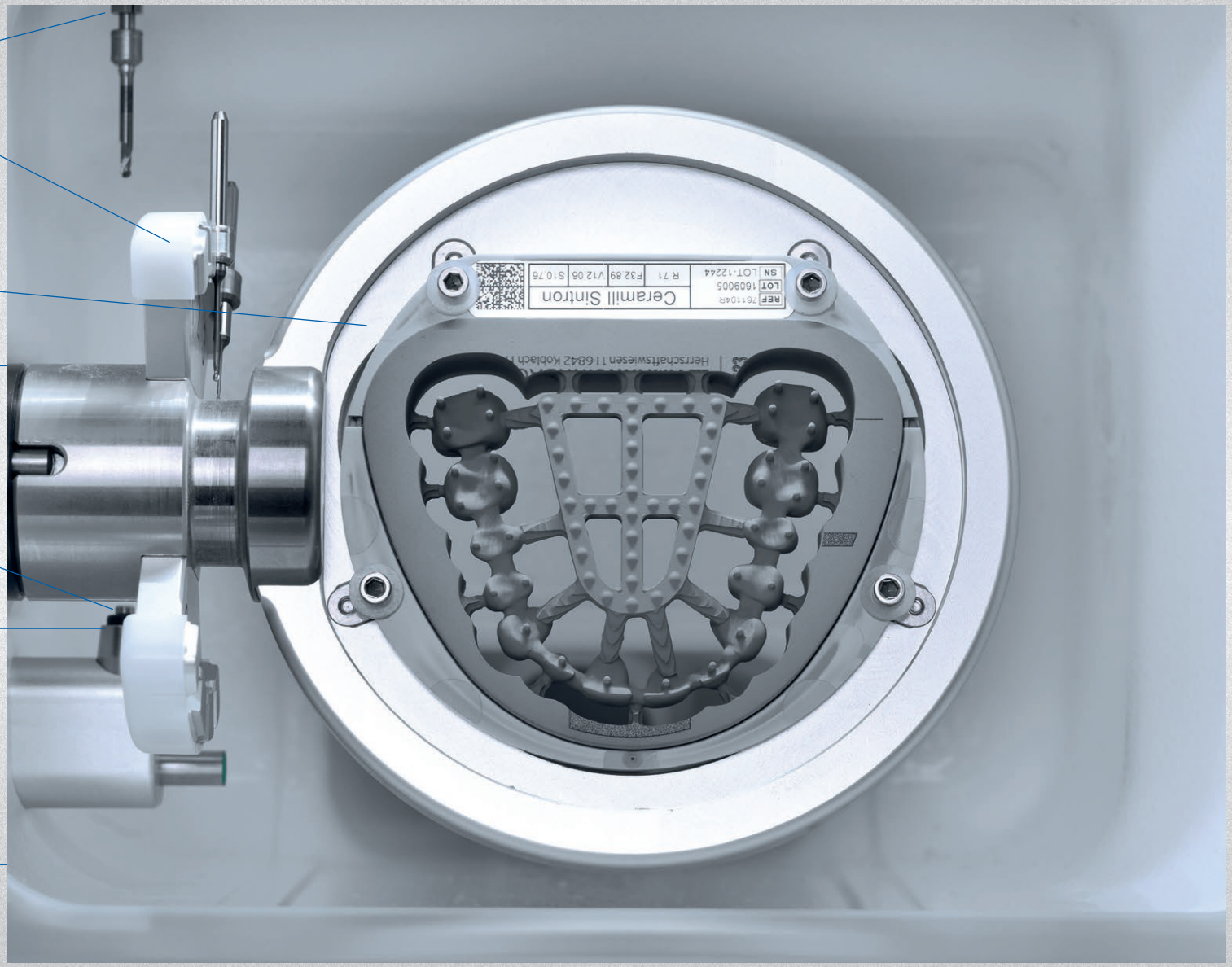

UN CONCENTRÉ DE TECHNOLOGIE 5 AXES DANS UN ESPACE RÉDUIT.

Gouttières, barres, bridges implantaires – l'unité 5 axes de Ceramill Mikro 5X maîtrise non seulement la réalisation de couronnes et bridges classiques, mais est aussi conçue pour des indications plus complexes avec des matériaux usinables à sec. La robustesse et la stabilité élevées de cette machine reposent sur le concept de construction compacte de son modèle frère Ceramill Mikro 4X sans renoncer aux avantages de la technologie sur 5 axes. Il en résulte un usinage sans aucune vibration, ce qui se traduit en combinaison avec la technologie de commande de Ceramill par une impressionnante précision sur la pièce à usiner.
Le temps d'usinage rapide, la qualité maximale et le large spectre d'indications et de matériaux permettent à Ceramill Mikro 5X de déboucher sur un réel gain de productivité dans votre laboratoire.

- **_Usinage haute performance grâce aux stratégies de fraisage DNA**
- **_Spectre maximal d'indications dans le domaine du fraisage/meulage à sec sur 5 axes**
- **_Gain de place, design compact avec la dernière technologie à 5 axes**
- **_Rapidité, stabilité et efficacité grâce à la construction monocoque exempte de vibrations**
- **_Les composants de grande qualité de la machine sont garants d'une précision constante et d'une longévité élevée**

Stratégies standard d'usinage

Usinage extérieur sur 5 axes avec Ceramill CAD/CAM

ceramill® DNA GENERATION

Broche haute fréquence
extrêmement robuste et précise

8 emplacements d'outils avec
changeur automatique d'outil

Support pour pièce brute
Conversion en quelques manipulations
seulement

Éclairage intérieur pour
le contrôle visuel de l'usinage

**Instrument de mesure de longueur
des outils** avec détection de bris

Capteur de présence pour outils
de fraisage

**Raccord d'aspiration qui protège
l'intérieur des saletés**
Optimal avec Ceramill Airstream, mais
aussi pour l'aspiration centralisée

ceramill® DNA GENERATION

UN PACK PUISSANT AVEC LE « CARVING MODE ».

Cette unité de fraisage compacte à 4 axes élargit la gamme d'indications classiques usinables en interne au meulage et au fraisage sous irrigation. Les pièces brutes pour piliers en titane peuvent ainsi être usinées tout comme la résine et les céramiques hybrides ou encore la vitrocéramique. La construction monocoque caractéristique des unités Ceramill confère une grande stabilité ainsi qu'une certaine résistance à la torsion malgré le format compact. Les différentes stratégies de fraisage sont appliquées à la pièce de manière précise avec des vitesses d'entraînement élevées grâce au système d'axes massif et à la broche haute fréquence puissante et silencieuse. Un concept mis à profit surtout lors du meulage en « Carving Mode ». Ce nouveau procédé de meulage permet de réduire le temps d'usinage des blocs unitaires d'environ 60 %.

_Usinage haute performance grâce aux stratégies de fraisage/meulage DNA

_Le « Carving Mode » réduit le temps d'usinage des blocs unitaires d'environ 60 %

_La construction massive permet d'obtenir une grande précision tout en conservant des vitesses d'entraînement élevées

_Concept spécial du support garantissant une manipulation facile et précise lors de l'usinage de matériaux durs (titane, vitrocéramique, etc.)

Le « Carving Mode » permet de supprimer l'excès général de matériau

ceramill® DNA GENERATION

Éclairage intérieur pour le contrôle visuel de l'usinage

Broche ultra haute fréquence
précision, stabilité, puissance

8 emplacements d'outils avec changeur automatique d'outil

Instrument de mesure de longueur des outils avec détection de bris

Capteur de présence pour outils de fraisage

Support pour pièce brute
Conversion en quelques manipulations seulement

Raccord pour réservoir de liquide de refroidissement
Grande contenance pour de longs cycles de fonctionnement

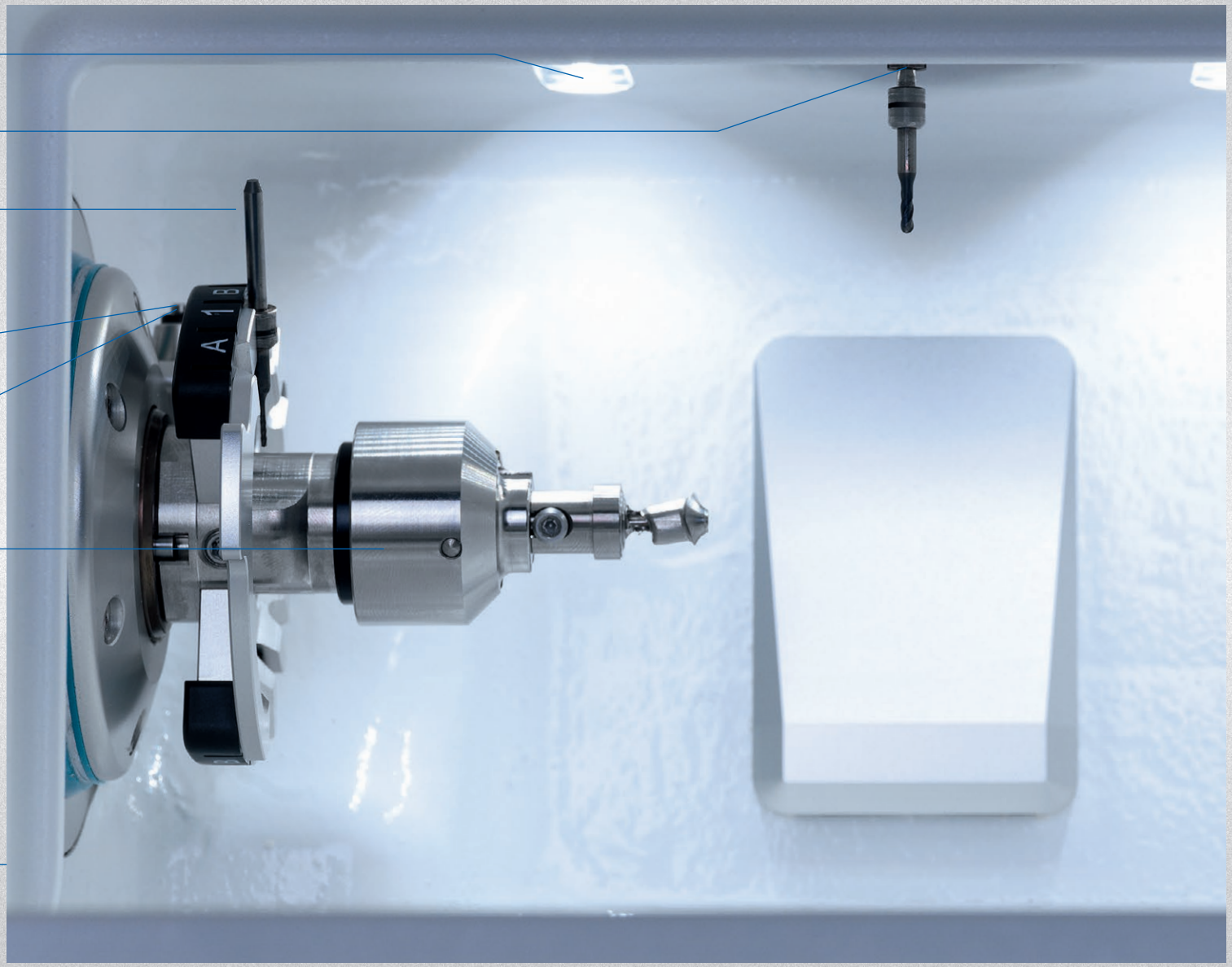

ceramill® DNA GENERATION

UN POUR TOUT – TOUT EN UN.

Ceramill Motion 2 est la référence en termes de diversité d'indications et de matériaux. Cette unité de fraisage 5 axes réunit l'usinage sous irrigation et à sec dans un seul appareil et vous permet ainsi de conserver la chaîne de valeur ajoutée presque entièrement dans votre laboratoire. Ceramill Motion 2 peut être utilisé pour un nombre illimité d'indications et de matériaux avec le fraisage à sec, sous irrigation ou une combinaison des deux.
Avec sa technologie innovante de commande et son concept robuste de la maison Amann Girrbach, Ceramill Motion 2 est une garantie à long terme de sécurité, de rentabilité et de précision.

- **_Usinage haute performance, meulage et découpe grâce aux stratégies de meulage/fraisage DNA**
- **_Spectre maximal de matériaux et d'indications grâce à l'usinage à sec et sous irrigation sur 5 axes dans un seul appareil**
- **_Le processus d'usinage innovant garantit un retour sur investissement maximal (exemple : fraisage en rotation du titane, usinage de prothèses totales)**
- **_La conception intelligente de la machine garantit une protection optimale de tous les composants électroniques lors de l'usinage sous irrigation**

Le « Carving Mode » permet de supprimer l'excès général de matériau

ceramill® DNA GENERATION

Broche ultra haute fréquence
précision, stabilité, silence

Instrument de mesure de longueur des outils avec détection de bris et calibrage

Support pour pièce brute
échangeable, en fonction du matériau ou de l'indication

6 emplacements d'outils avec changeur automatique d'outil

Support et fonctionnement sous irrigation/à sec en quelques manipulations

Bol d'aspiration pour une aspiration plus puissante et la réduction des projections d'eau

Raccord pour réservoir de liquide de refroidissement
Grande contenance pour de longs cycles de fonctionnement

Stratégies standard d'usinage

Usinage extérieur sur 5 axes avec Ceramill CAD/CAM

Changement aisé du support de pièces brutes pour passer du fraisage au meulage

Ceramill Coolstream – préparation du liquide de refroidissement intégrée dans le chariot et logement pour l'aspiration Airstream pour l'usinage à sec

HIGH TECH SOUL.
INÉDITE – UNE TECHNOLOGIE DE COMMANDE POUR DES PERFORMANCES OPTIMALES EN ART DENTAIRE.

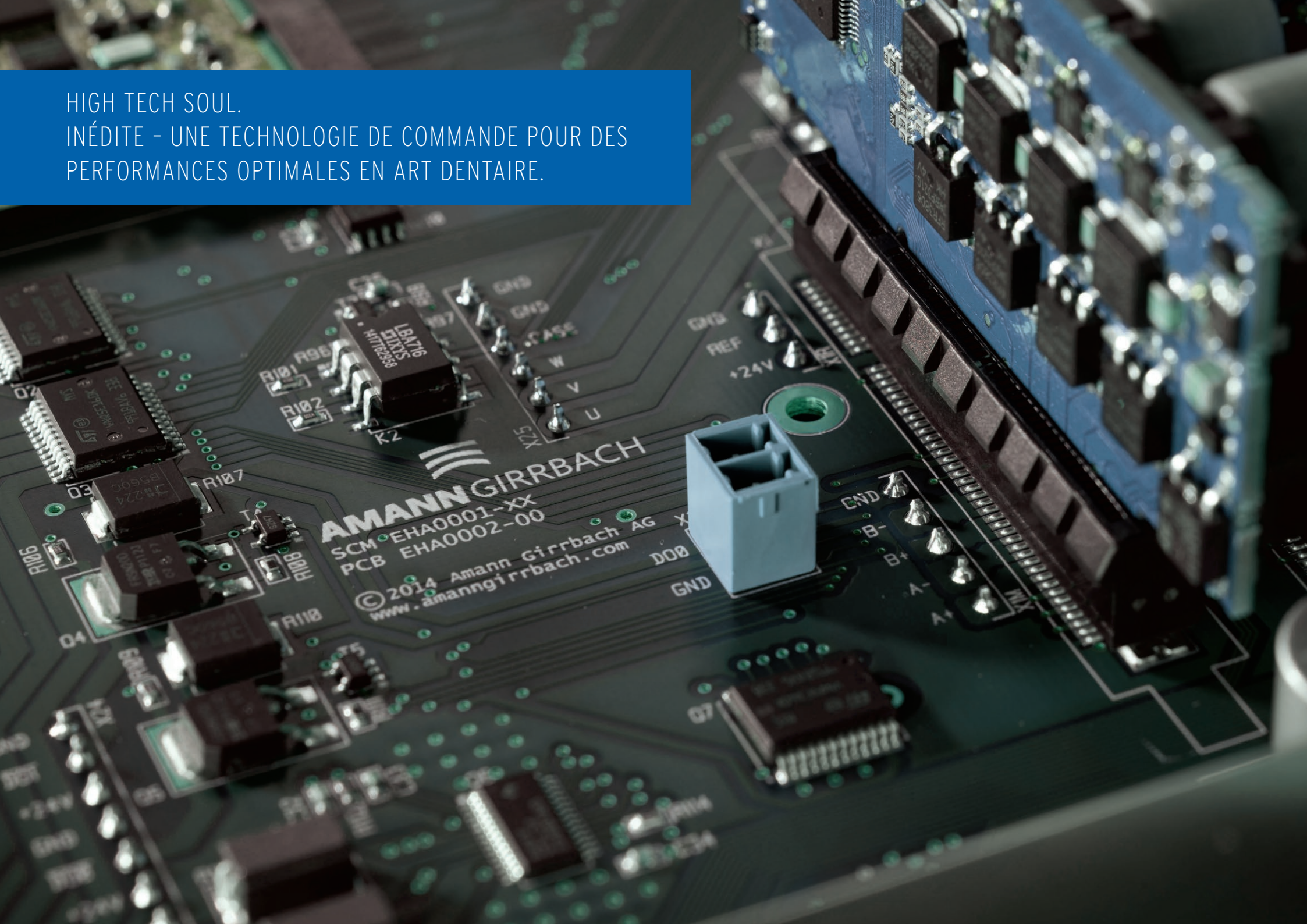

CNC ≠ CNC. 35 ANNÉES D'EXPÉRIENCE EN MÉCANIQUE – CONCENTRÉES POUR L'ART DENTAIRE.

Aujourd'hui, le dénominateur commun des centres de fraisage à commande CNC est le nombre élevé des applications et la gamme étendue des matériaux usinables. La qualité d'une installation CNC ne dépend pas seulement de ses options d'équipement ou de sa polyvalence en art dentaire. La construction et la réduction du nombre de pièces mobiles à un minimum sont déterminantes pour la précision à long terme et la stabilité d'une installation CNC. Plus la construction est compacte et les vibrations faibles, plus longtemps fonctionnera l'installation sans problème et avec la précision requise.

Outre un mode de construction intelligent qui garantit la stabilité et la résistance à la torsion de la machine, la précision d'usinage des machines desktop est étroitement liée à la qualité des composants. Les axes et la broche jouent ici un rôle déterminant car ils compensent les forces et vibrations générées pendant le processus de fraisage/meulage. Les composants utilisés dans les installations CNC de la marque Ceramill dépassent largement les limites de charge quel que soit le matériau à usiner. En combinaison avec la construction robuste, ils garantissent la sécurité du processus à long terme ainsi que la précision maximale des résultats de fraisage et meulage.

_La construction monocoque (une coulée) du châssis de toutes les unités Ceramill garantit la stabilité et la résistance à la torsion

_Espace de fraisage hermétiquement fermé – protection optimale des composants électroniques

_Positionnement des axes de précision industrielle pour une robustesse mécanique avec peu de pièces mobiles

_Espace intérieur en fonte revêtue pour une protection maximale – comparable aux installations CNC de l'industrie

ceramill® DNA GENERATION

FRAISER, MEULER **+ SCULPTER** – LA SYMBIOSE DE LA FORCE ET DE L'INTELLIGENCE

Nos unités d'usinage sous irrigation et hybrides Ceramill Mikro IC et Ceramill Motion 2 sont équipées d'une broche ultra haute fréquence aussi puissante que silencieuse et garantissent ainsi une productivité et une précision maximales. Avec une puissance de 750 W, elle gère également des matériaux difficiles tels que les céramiques hybrides ou le disilicate de lithium avec une vitesse atteignant 100 000 tours par minute, ce qui lui vaut de figurer parmi les broches les plus performantes utilisables sur les machines d'usinage dentaire.
L'interaction entre broche, pièces d'entraînement, commande et outils est essentielle à ce niveau car une puissance élevée exige des stratégies d'usinage adaptées. L'équilibre parfait entre ces paramètres est indispensable pour réduire massivement les durées de meulage sans renoncer à une précision optimale.

L'appellation « Carving Mode » correspond à la mise au point d'une nouvelle stratégie d'usinage, capable de réduire jusqu'à 60 % les durées de meulage des matériaux difficiles (céramique hybride, etc.).

_Broche ultra haute fréquence à logement hybride (100 000 tr/min)

_Usinage ultra performant et de précision absolue des matériaux hybrides

_Réduction des durées de meulage jusqu'à 60 %

_Protection optimale de la poussière, des copeaux et des liquides

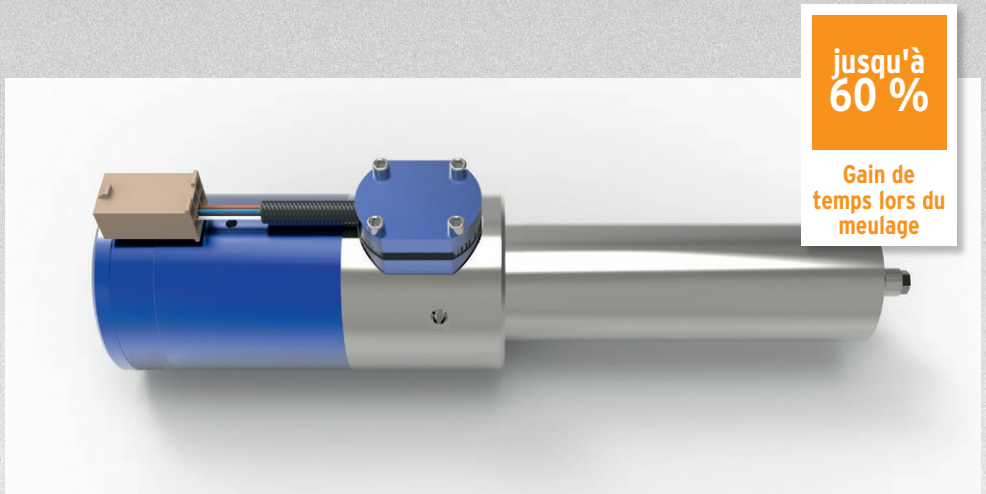

Meulage parallèle long 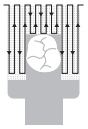	**Produit concurrent (Ø puissance)** Stratégies standard de fraisage/meulage* Tours/minute : 30 000 Puissance : 250 W	→	= **Meulage standard** Exemple de la céramique hybride : Ø durée de traitement = env. 40 min
Gain de temps avec le « Carving Mode »	**Ceramill DNA-Generation** Stratégies DNA de fraisage/meulage* Tours/minute : 100 000 Puissance : 750 W	→	= **Meulage DNA Performance** Exemple de la céramique hybride : Ø durée de traitement = env. 15 min

* Performances moyennes des machines d'usinage pour laboratoire du marché

« CARVING » – LE CHEMIN LE PLUS RAPIDE EST UNE COURBE.

Le « Carving Mode » est une technique de meulage spéciale qui permet l'usinage de la vitrocéramique et des céramiques hybrides avec un gain de temps jusqu'à 60 % environ. Contrairement aux fraiseuses ou meuleuses conventionnelles, en « Carving Mode », le mouvement de l'outil ne suit pas une ligne droite constante, mais une courbe. Ce mode permet une élimination de l'excès global de matériau sans meulage du bloc jusqu'à obtention de la géométrie souhaitée. De faibles forces de coupe et leur répartition homogène sur toute la longueur de l'outil permettent des vitesses supérieures et des durées d'usinage nettement plus courtes tout en augmentant la durée de vie et la qualité des pièces. Ce procédé inédit en technique CAD/CAM dentaire se traduit par un gain massif de temps lors de la confection de restaurations unitaires en céramique hybride ou vitrocéramique et concurrence avec les durées de traitement des systèmes à deux broches.

Meulage parallèle
(Produit concurrent A)

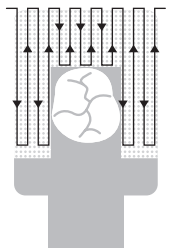

Meulage de quadrants
(Produit concurrent B)

« Carving Mode »

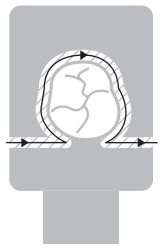

DURÉES MOYENNES DE MEULAGE PAR COURONNE (RÉGION DES MOLAIRES)

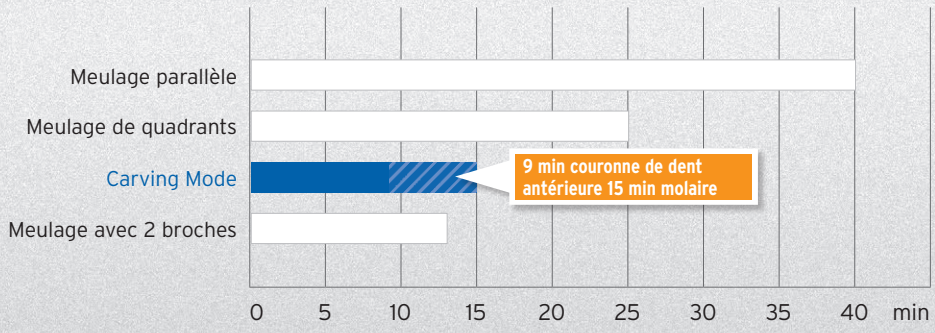

ceramill® DNA GENERATION

ceramill® mikro

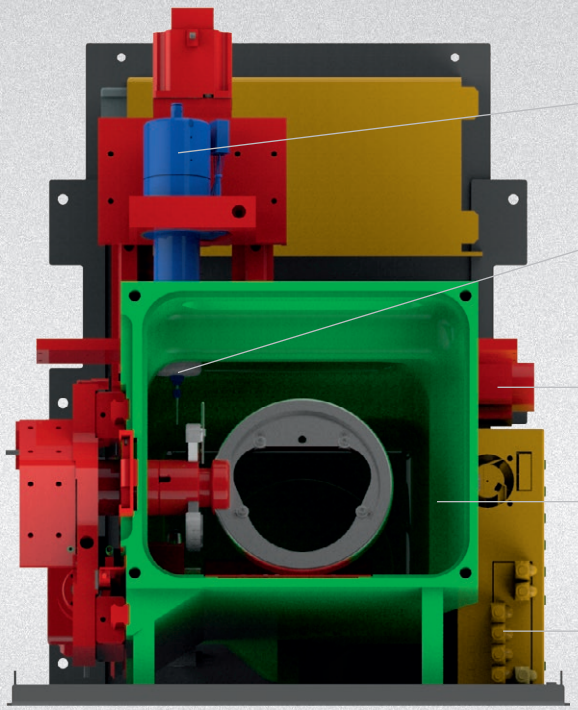

515 mm

Unité industrielle de commande CNC – précision élevée, résistance à la torsion / avec un nombre de pièces mobiles réduit au minimum

Broche haute fréquence de précision et longévité élevées avec une concentricité ≤ 1µm

Système d'axes CNC conçu pour un usage intensif ; des chemins courts pour une stabilité durable

Espace de fraisage séparé de l'unité de commande pour protéger les composants électroniques de la poussière

Composants électroniques logés dans le boîtier

Format de machine très compact P/L/H : 465 x 515 x 585 mm

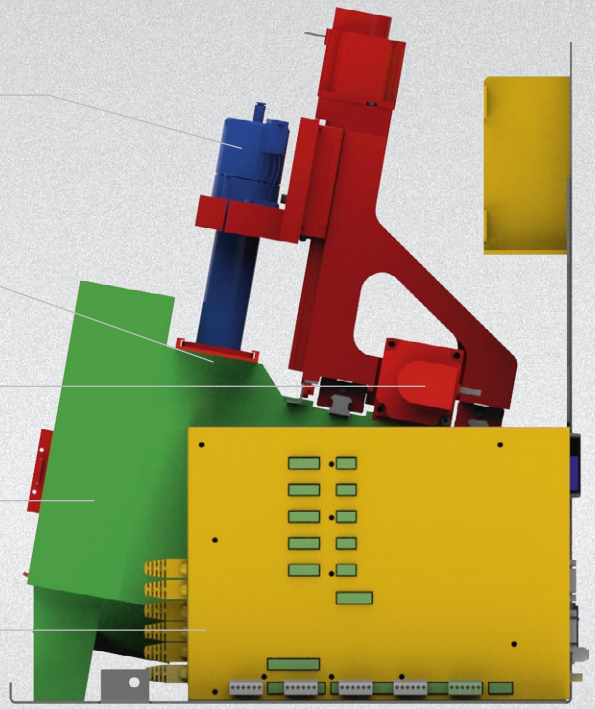

465 mm

ceramill® DNA GENERATION

ceramill® mikro ic

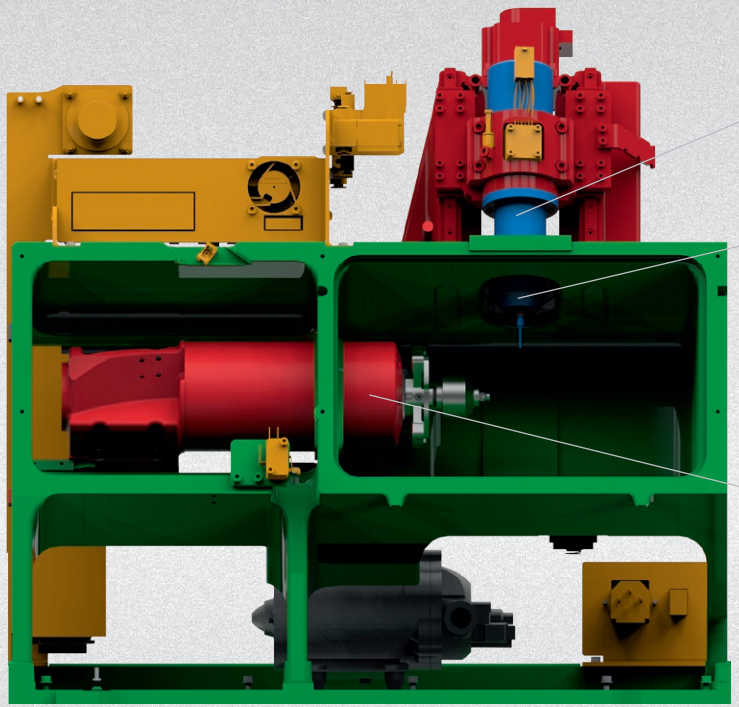

580 mm

Unité industrielle de commande CNC – précision élevée, résistance à la torsion / avec un nombre de pièces mobiles réduit au minimum

Broche ultra haute fréquence alliant puissance et précision élevées avec des vitesses jusqu'à 100 000 tr/min

Espace de fraisage séparé de l'unité de commande pour protéger les composants électroniques de la poussière Corps monocoque pour une stabilité absolue

Le système d'axe massif permet des vitesses de fraisage élevées pour une précision maximale

Composants électroniques logés dans le boîtier

Format de machine compact :
P/L/H : 465 x 580 x 585 mm

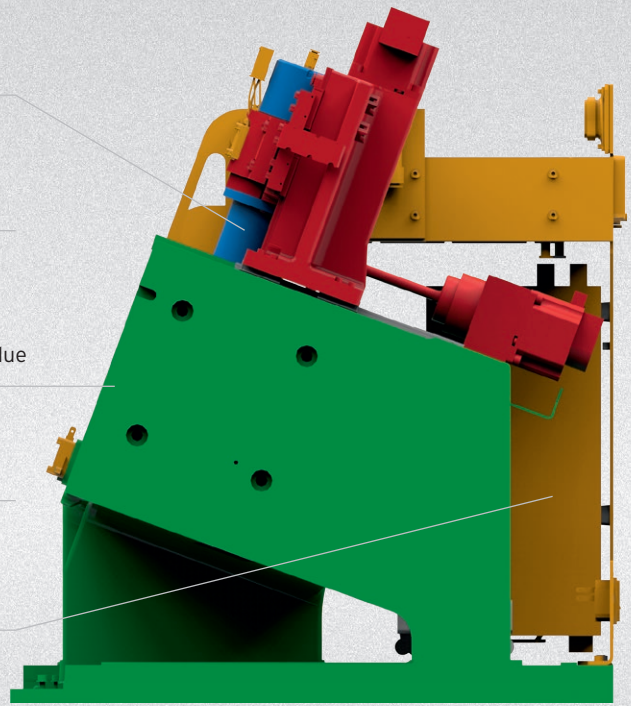

465 mm

FRAISAGE EN ROTATION DES PIÈCES BRUTES POUR PILIERS EN TITANE. (MISE À JOUR)

Avec la technique du « fraisage en rotation » pour le fraisage sous irrigation, Ceramill Mikro IC et Ceramill Motion 2 concurrencent désormais, à qualité égale, les centres d'usinage industriel et les grandes installations de fraisage. À l'opposé des fraiseuses classiques, où elle conserve principalement une position statique, la pièce tourne ici sur son propre axe lors de l'usinage dit « ligne à ligne ». Ce processus limite non seulement les déplacements de la fraiseuse, mais garantit aussi un enlèvement homogène et régulier de matériau ainsi que des surfaces au profil aussi précis que lisse. La géométrie spéciale du support permet un maintien de la pièce brute avec une force de serrage absolue et sans torsion et une symétrie de révolution. Grâce au calibrage de précision, la hauteur et l'angle des piliers individuels sont toujours conformes à la géométrie de connexion.

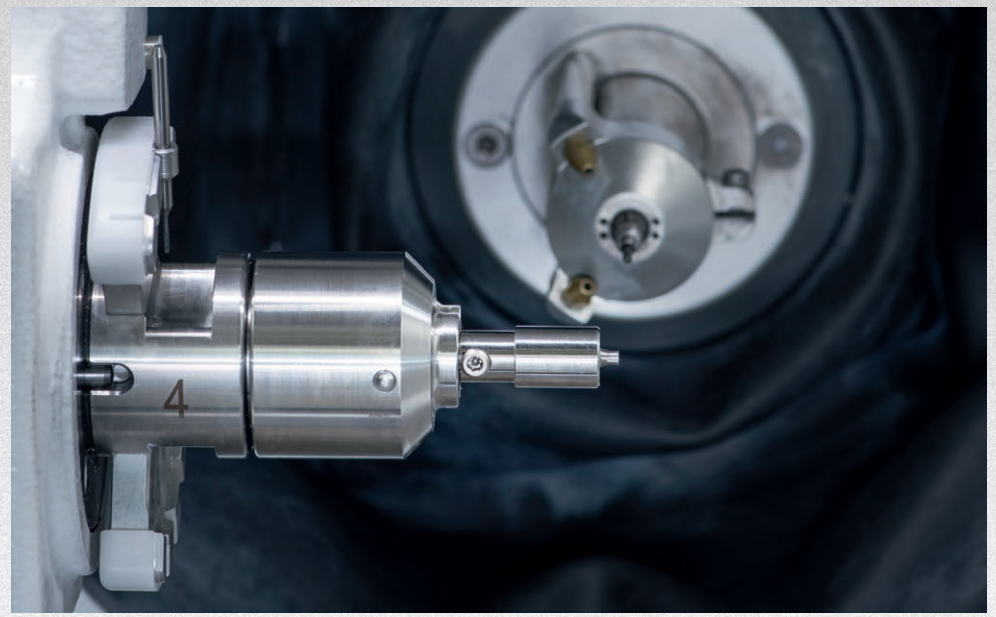

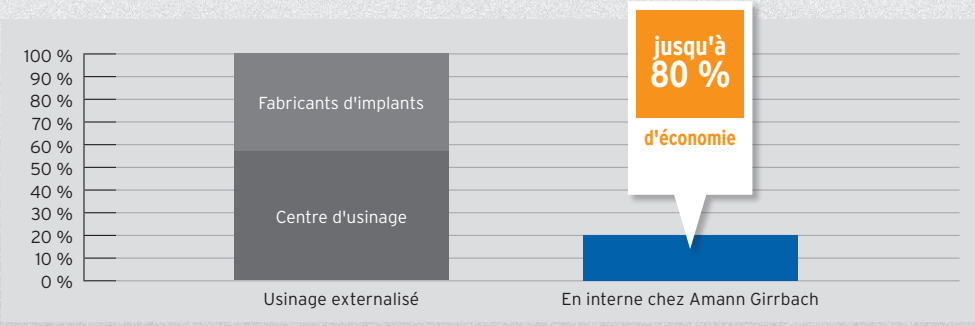

Coûts de fabrication des piliers en titane

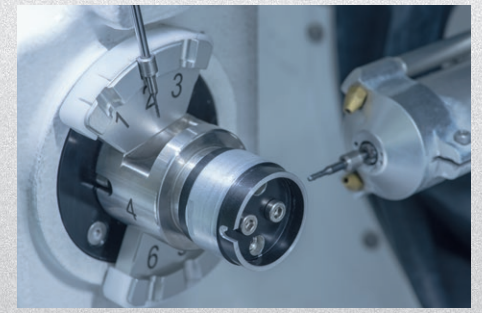

Le calibrage de précision garantit une orientation correcte de la géométrie de connexion pilier-implant

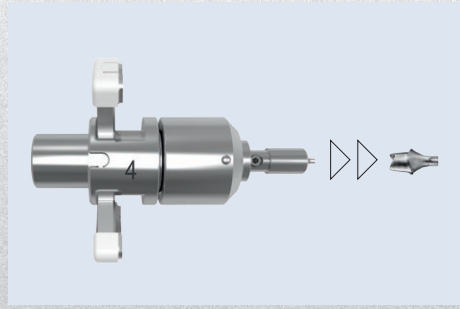

Support pour réalisation interne des piliers en titane

ceramill® DNA GENERATION

OUVERT À TOUT.

Modulaire, flexible, polyvalent – le concept de support de changement Plug & Play permet d'exploiter pleinement le potentiel en termes de matériau et indication de chaque unité Ceramill. Cette option souple et parfaitement abordable est un moyen d'utiliser votre unité de fraisage avec de nouveaux matériaux ou de l'adapter en fonction de l'évolution de vos besoins. La fixation aisée du support dans la chambre d'usinage de la machine vous évite toute manipulation complexe et difficile. Grâce au logement d'outil relié au support, les fraises ou meules du matériau usiné conservent en permanence leur position.

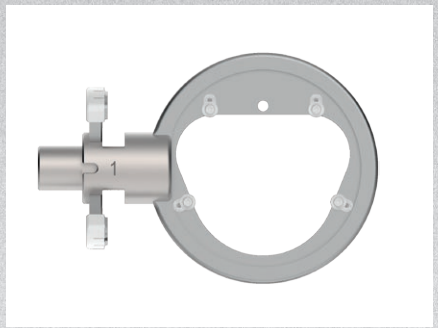

Ceramill Material 71

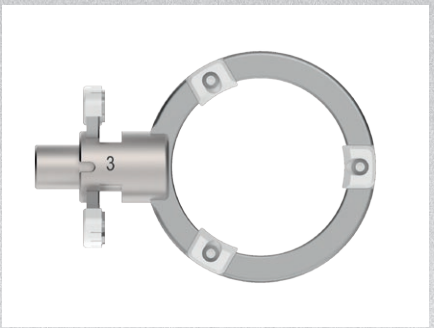

Ceramill Material 98

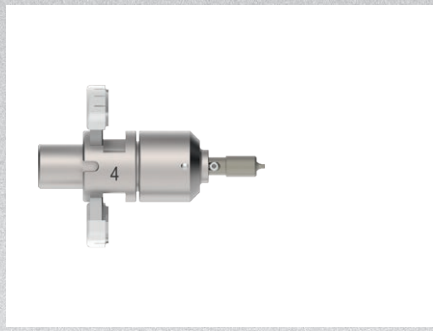

Pièces brutes pour piliers en titane

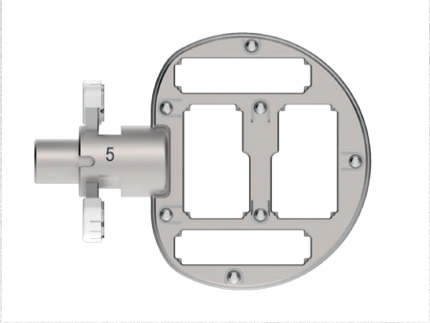

Dents prothétiques (prothèses totales)

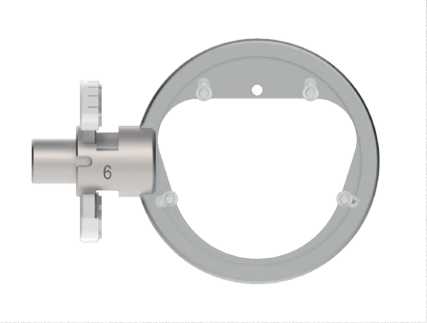

Cire prothétique (prothèses totales)

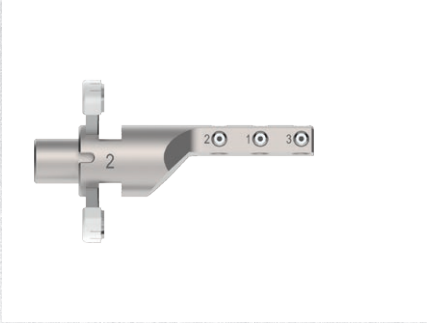

Blocs de vitrocéramique et céramique hybride (3x)

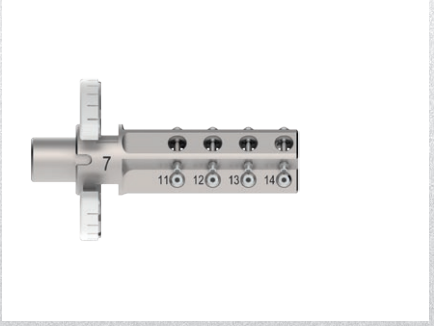

Blocs de vitrocéramique et céramique hybride (12x)

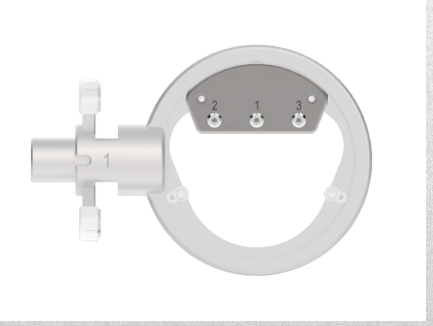

Adaptateur pour blocs de vitrocéramique et céramique hybride (3x) pour support Ceramill Material 71

Blocs de vitrocéramique et céramique hybride Pièces brutes pour piliers en titane pour Ceramill Mikro IC

Tous les supports de changement Plug&Play sous : www.amanngirrbach.com

ceramill® DNA GENERATION

USINAGE AU LABORATOIRE – SIMPLE, RAPIDE ET PRÉCIS.

L'interface utilisateur automatique et claire du logiciel CAM Ceramill Match 2 est synonyme de fiabilité et simplicité. Aucun savoir-faire CAM et fraisage n'est exigé pour l'utilisation. La programmation de la machine pour la réalisation d'armatures de couronne et bridge est simple et rapide et à la portée de tous les utilisateurs, même peu expérimentés.
Le contrôle (et la prévention) intelligent des collisions de Ceramill Match 2 garantit une sécurité de processus maximale.

_Positionnement et orientation simples des constructions dans la pièce brute

_Modification aisée de la position, taille et orientation des connecteurs

_Calcul rapide des trajectoires d'usinage

_Coussinet de frittage de forme thermodynamique optimale pour un frittage précis des restaurations en oxyde de zirconium de grande portée

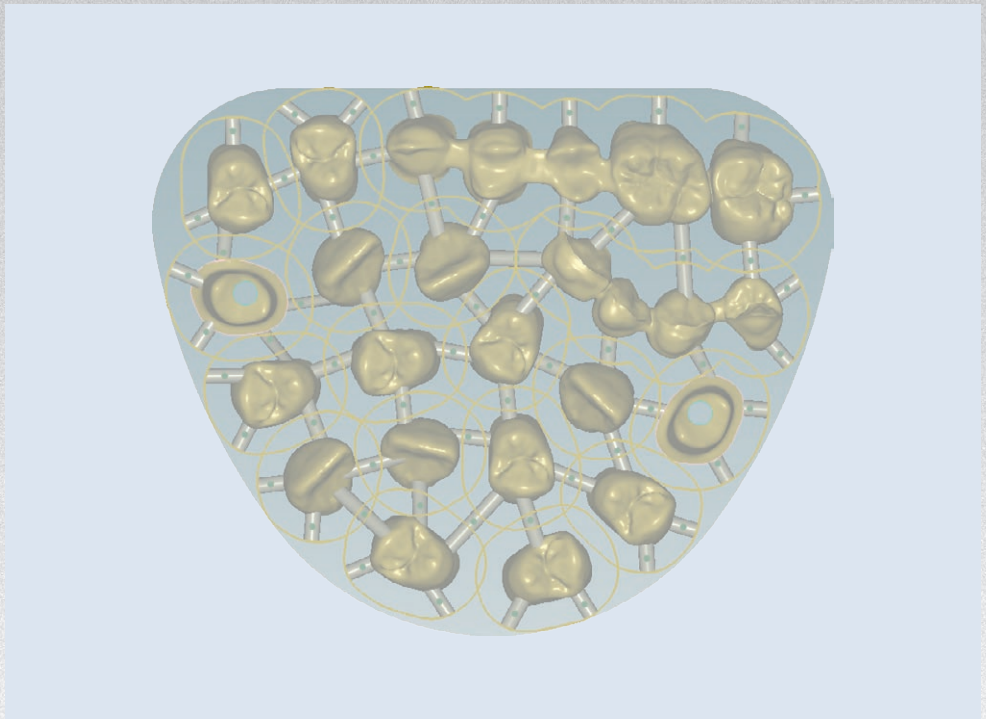

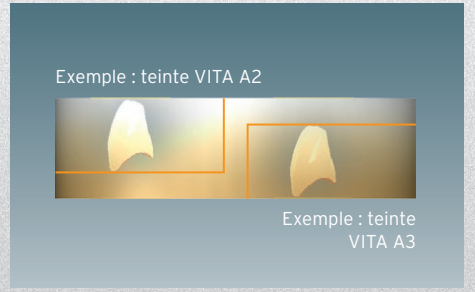

Concept intelligent d'emboîtement basé sur le teintier VITA classical

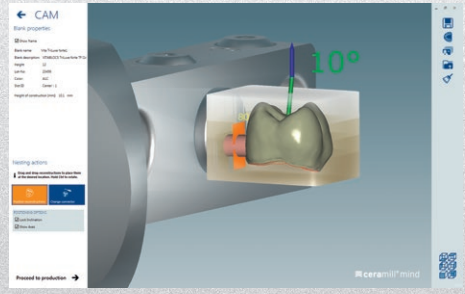

Usinage de VITABLOCS® TriLuxe forte avec représentation du rendu des couleurs

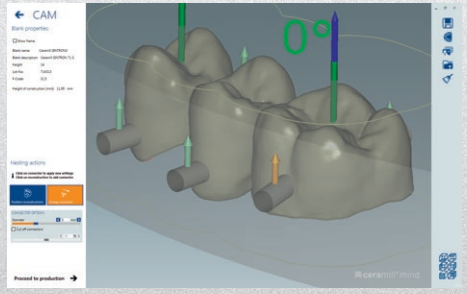

Positionnement simple des tenons sur les constructions

ceramill® DNA GENERATION

DES POSSIBILITÉS INFINIES.

	ceramill® mikro 4X	ceramill® mikro 5X	ceramill® mikro ic	ceramill® motion 2
INDICATIONS				
Couronne / bridge entièrement anatomique / anatomiquement réduit	○	○	○	○
Inlay / onlay	○	○	○	○
Facette	○	○	○	○
Surpressée entièrement anatomique	○	○	○	○
Télescope	○	○	○	○
Glissière	○	○	○	○
Pilier en titane individuel			○	○
Bridge sur bases en titane coniques		○		○
Structure vissée à plusieurs éléments sur bases en titane		○		○
Barre sur bases en titane		○		○
Gouttière d'occlusion		○		○
Coquille provisoire	○	○	○	○
Prothèse totale				○
Réalisation numérique de modèles		○		○

ceramill® DNA GENERATION

MATÉRIAU	MATÉRIAU	USINAGE À SEC/ SOUS IRRIGATION	Sec	Sec	Irrigation	Sec Irrigation
Ceramill Sintron	Métal de frittage CoCr	~	○	○		○
Ceramill Zirconia	Oxyde de zirconium	💧~	○	○	○*	○
Ceramill Wax	Cire de fraisage	💧~	○	○	○*	○
Ceramill PMMA	Résine, transparent	💧~	○	○	○*	○
Ceramill TEMP	Résine, PMMA	💧~	○	○	○*	○
Ceramill Splintec	Résine pour gouttière, PMMA	💧~		○		○
Ceramill M-Plast	Résine pour modèle	~		○		○
Ceramill PEEK	Résine polymère	~	○	○		○
Ceramill D-Wax	Cire prothétique	💧				○
Ceramill D-Set	Dents prothétiques	💧				○
Ceramill TI-Forms	Titane	💧			○	○
VITA SUPRINITY®	Céramique à base de silicate de lithium	💧			○	○
VITA ENAMIC®	Céramique hybride	💧~			○	○
VITABLOCS® Mark II / TriLuxe forte	Céramique feldspathique à structure fine	💧			○	○
IPS e.max CAD, Ivoclar Vivadent	Céramique à base de disilicate de lithium	💧			○	○

* prochainement

CARACTÉRISTIQUES TECHNIQUES

	ceramill® mikro 4X	ceramill® mikro 5X	ceramill® mikro ic	ceramill® motion 2
Dimensions P/L/H (mm)	465/515/585	465/515/585	465/580/585	595/530/780
Poids	50 kg	50 kg	70 kg	78 kg
Alimentation électrique	100-230 V 50/60 Hz	100-230 V 50/60 Hz	100-230 V 50/60 Hz	100-230 V 50/60 Hz
Puissance (W)	250	250	750	750
Vitesse moteur (tr/min)	60 000 tr/min	60 000 tr/min	100 000 tr/min	100 000 tr/min
Air comprimé	6 bar 50 l/min	6 bar 50 l/min	6 bar 50 l/min	6 bar 50 l/min
Couple (Ncm)	4	4	9,2	9,2
Pince de serrage (Ø mm)	3	3	3	3
Axes	4	5	4	5
Aspiration	préparé	préparé		préparé
Réservoir d'eau de refroidissement			préparé	préparé

OUTILS DE FRAISAGE ET MEULAGE POUR CERAMILL CAD/CAM

Les outils CNC de fraisage et meulage jouent un rôle essentiel dans l'usinage des matériaux dentaires. Avec leurs propriétés, géométrie, revêtement ou nombre de tranchants, ils contribuent de manière déterminante à la qualité de surface, la reproduction des détails et la précision d'une pièce usinée. C'est pourquoi nous adaptons méticuleusement nos outils de fraisage et meulage aux stratégies d'usinage spécifiques au matériau, aux paramètres de construction et naturellement au matériau lui-même. Outre une qualité irréprochable de l'armature, nous garantissons de cette manière une longévité optimale ainsi que des processus de fraisage et meulage performants et homogènes.

Présentation et informations de commande de tous les outils de fraisage et meulage Ceramill CAD/CAM sous :
www.amanngirrbach.com

INFORMATIONS DE COMMANDE

Ceramill Mikro 4X

179300N	Ceramill Mikro 4X

Ceramill Mikro 5X

179330N	Ceramill Mikro 5X

Ceramill Mikro IC

179600N	Ceramill Mikro IC
178640	Ceramill Coolstream

Ceramill Motion 2 5X

179250NS	Ceramill Motion 2
178640	Ceramill Coolstream

#CeramillEndOfDiscussion

ceramill®
DNA GENERATION

AMANNGIRRBACH

hellblau.com 917944N FR 2017 06

AUSTRIA (HEADQUARTERS)
Amann Girrbach AG
Koblach, Austria
Fon +43 5523 62333-105
austria@amanngirrbach.com

GERMANY
Amann Girrbach GmbH
Pforzheim, Germany
Fon +49 7231 957-100
germany@amanngirrbach.com

NORTH AMERICA
Amann Girrbach North America, LP
Charlotte, NC, U.S.A.
Fon +1 704 837 1404
america@amanngirrbach.com

BRASIL
Amann Girrbach Brasil LTDA
Curitiba, Brasil
Fon +55 41 3287 0897
brasil@amanngirrbach.com

ASIA
Amann Girrbach Asia PTE LTD.
Singapore, Asia
Fon +65 6592 5190
singapore@amanngirrbach.com

CHINA
Amann Girrbach China Co., Ltd.
Beijing, China
Fon +86 10 8886 6064
china@amanngirrbach.com

WWW.AMANNGIRRBACH.COM